Конкурсы профессионального мастерства

# Особенности проведения конкурса профессионального мастерства в 2023 году Компетенция 22.00.00 Технология материалов (Сварочные технологии)

1 / 7 100% Комментарии Общий

# МИНИСТЕРСТВО ОБРАЗОВАНИЯ И НАУКИ ЧЕЛЯБИНСКОЙ ОБЛАСТИ

# ПРИКАЗ

05 ДЕК 2022 № 01/2732

Челябинск

Об организации областных олимпиад профессионального мастерства студентов и областных конкурсов профессионального мастерства мастеров производственного обучения (руководителей практики из числа педагогических работников) в 2023 году

В целях реализации государственной программы Челябинской области «Развитие профессионального образования в Челябинской области» (утв. постановлением Правительства Челябинской области от 29.12.2017 г. № 756-П), в соответствии с планом работы Министерства образования и науки Челябинской области на 2023 год

ПРИКАЗЫВАЮ:

1. Утвердить:

1) прилагаемый перечень областных олимпиад профессионального

Изменения в Регламенте проведения **областных Конкурсов** профессионального мастерства мастеров производственного обучения (руководителей практики из числа педагогических работников)

- Методическая часть комплексного задания II уровня заключается в

  разработке плана занятия учебной практики, цель которой направлена на формирование **ОК «Содействовать сохранению окружающей среды, ресурсосбережению, применять знания об изменении климата, <u>принципы бережливого производства</u>, эффективно действовать в ЧС»**, используя цифровые образовательные ресурсы, в том числе ресурсы областного репозитория.

**Тесты на площадке ПОО (как у студентов)**

Тестовое задание должно включать **40 вопросов.**

Банк тестовых заданий должен включать не менее **100 вопросов по вариативной** части и не менее **50 по инвариантной.**

**ВНИМАНИЕ!** Из 150 вопросов нужно на олимпиаду и конкурс выбрать 40 вопросов **согласно таблице, т.е темам и видам тестов!**

У разработчиков должно быть единое понимание формата вопроса.

- **Вопрос закрытой формы с выбором** одного **ответа** состоит из неполного тестового утверждения с одним ключевым элементом и множеством допустимых заключений, одно из которых являются правильными
- ***Важно минимизировать количество вопросов закрытого типа на выбор варианта ответа***
- из текста задания необходимо **исключить все вербальные ассоциации**, способствующие выбору правильного ответа с помощью догадки;
- из ответов обязательно **исключаются все повторяющиеся слова** путем ввода их в основной текст заданий;
- в ответах **не рекомендуется** использовать слова: «**все», «ни одного», «никогда», «всегда» и т. д**., так как в отдельных случаях они способствуют угадыванию правильного ответа;
- из числа вариантов ответа исключаются ответы, вытекающие один из другого; при формулировке вариантов ответа **не рекомендуется** использовать выражения: **«ни один из перечисленных», «все перечисленные»** и т.д.;
- все ответы к каждому заданию должны быть **равновероятно привлекательными** для испытуемых, не знающих правильного ответа;
- **ни один из вариантов не должен являться частично правильным ответом**, превращающимся при определенных дополнительных условиях в правильный ответ;

- если задание имеет среди прочих **альтернативные ответы**, то **не следует сразу после правильного приводить альтернативный ответ**, так как внимание отвечающего обычно сосредотачивается только на этих двух ответах;
- все ответы должны быть **параллельными по конструкции**, грамматически согласованными с основной частью задания;
- **наиболее оптимальным** для проведения олимпиад профессионального мастерства данного уровня являются тестовые задания **с четырьмя вариантами ответа**, из которых **только один является верным.**
- **не рекомендуется** использовать тестовые задания **с несколькими правильными ответами**, так как это создает вероятность возникновения ситуации ***с частично правильными ответами***, что влечет необходимость аргументированного определения степени веса каждого из вариантов ответа в общем количестве баллов за каждое задание.

ПРИМЕР

*Выберите правильный вариант ответа.*

Компьютер, предоставляющий свои ресурсы другим компьютерам при совместной работе, называется_____:

А. коммутатор.

Б. сервер

В. модем

Г. адаптер

**Вопрос открытой формы** имеет вид **неполного утверждения**, в котором отсутствует один или несколько ключевых элементов, в качестве которых могут быть: число, слово или словосочетание. На месте ключевого элемента в тексте задания ставится многоточие или знак подчеркивания.

ПРИМЕР.

*Вставьте пропущенное слово.*

При считывании документов с диска пользователь должен указать _____файла.

- **Вопрос на установление соответствия <u>состоит из двух групп элементов и четкой формулировки критерия выбора соответствия между ними.</u> <u>Соответствие устанавливается по принципу 1:1</u>** (одному элементу первой группы должен соответствовать только один элемент второй группы). Внутри каждой группы элементы должны быть **<u>однородными</u>**. **<u>Количество элементов</u> во второй группе** должно **<u>соответствовать</u>** количеству элементов **<u>первой группы</u>**. Количество элементов, как в первой, так и во второй группе должно **<u>быть не менее 4.</u>**

*Установите соответствие между термином и отраслью права*

| | | | |
|---|---|---|---|
| **1.** | Договор | А. | Семейное право |
| **2.** | Усыновление | Б. | Трудовое право |
| **3** | Выговор | В. | Конституционное право |
| **4.** | Правительство | Г. | Гражданское право |

- **Вопрос на установление правильной последовательности** состоит из однородных элементов некоторой группы и четкой формулировки критерия упорядочения этих элементов.

ПРИМЕР 1.

*Укажите верную схему движения продуктов труда*

1. производство
2. обмен
3. распределение
4. потребление

ПРИМЕР 2.

*Укажите последовательность определения валовой прибыли*

1. выручка
2. НДС
3. валовая прибыль
4. себестоимость

# Соблюдение принципа единообразия

## *<u>договорится на ВТК</u>*

| | | |
|---|---|---|
| **А. коммутатор.<br>Б. сервер<br>В. модем<br>Г. адаптер** | **А. коммутатор.<br>В. сервер<br>С. модем<br>D. адаптер** | **А) коммутатор.<br>Б) сервер<br>В) модем<br>Г) адаптер** |
| a. коммутатор.<br>b. сервер<br>c. модем<br>d. адаптер | а. коммутатор.<br>б. сервер<br>в. модем<br>г.<br>адаптер | a) коммутатор.<br>b) сервер<br>c) модем<br>d) адаптер |

- В зависимости от типа вопроса ответ считается правильным, если:
- в тестовом задании **закрытой формы с выбором ответа** выбран правильный ответ (за правильный ответ дается **0,1 балла**);
- в тестовом задании **открытой формы** дан правильный ответ(за правильный ответ дается **0,2 балла**);
- в тестовом задании на **установление соответствия**, если сопоставление произведено верно для всех пар (за правильный ответ дается **0,3 балла**);
- в тестовом задании на **установление правильной последовательности** установлена правильная последовательность(за правильный ответ дается **0,4 балла**).

**Соответственно при применении прикладных компьютерных программ нужно устанавливать именно такую разбалловку**!

**Фонд оценочных средств**
**Областного конкурса профессионального мастерства**
**по укрупненной группе профессий, специальностей СПО**
**22.00.00 Технологии материалов**
**(Сварочные технологии)**

**Златоуст, 2022 г.**

**Разработчики ФОС:**

| | |
|---|---|
| Асташкинка Ф.А. | – преподаватель ГБПОУ «Южно-Уральский многопрофильный колледж» |
| Баруткин А.Ф. | – преподаватель ГБОУ ПОО «Златоустовский техникум технологий и экономики» |
| Гусева В.Б. | – начальник методического отдела ГБОУ ПОО «Златоустовский техникум технологий и экономики» |
| Ереклинцев О.Б. | – преподаватель ГБПОУ «Челябинский механико-технологический техникум» |
| Мазанов С.В. | – преподаватель ГБПОУ «Озерский технический колледж» |
| Мальцева Л.С. | – заместитель директора ГБНОУ «Образовательный комплекс «Смена» |
| Матвиевская И.Б. | – преподаватель ГБПОУ «Южно-Уральский многопрофильный колледж» |
| Мифтахова Л.М. | – заместитель директора по информационно-методической работе ГБОУ ПОО «Златоустовский техникум технологий и экономики» |
| Пономарёв Е.О. | – мастер производственного обучения ГБОУ ПОО «Златоустовский техникум технологий и экономики» |
| Рогов С.Ю. | – заместитель директора по учебно-производственной работе ГБОУ ПОО «Златоустовский техникум технологий и экономики» |
| Султанова Э.Н. | – мастер производственного обучения ГБПОУ «Челябинский механико-технологический техникум» |
| Филонова Е.С. | – преподаватель ГБПОУ «Магнитогорский строительно-монтажный техникум» |
| Четина Л.А. | – заместитель руководителя аттестационного центра (АЦСП) ООО «Центр подготовки специалистов «Сварка и Контроль» |
| Шахматов Д.М. | – директор ООО «Центр подготовки специалистов «Сварка и Контроль», руководитель комиссии по профессиональным стандартам в СПКС, к.т.н., эксперт при Президенте РФ по профессиональным квалификациям |

**Рецензенты:**

– Алексеев В.К., главный инженер ОАО «Газпром газораспределение», филиал в г. Златоусте;

– Четина Л.А. заместитель руководителя аттестационного центра (АЦСП) ООО «Центр подготовки специалистов «Сварка и Контроль»;

– Мальцева Л.С., заместитель директора ГБНОУ «Образовательный комплекс Смена»

– Тельминова Лариса Борисовна, специалист по учебной - методической работе «Центр организационно-методического сопровождения профессионального образования», ГБУ ДПО ЧИРПО.

| № п\п | Наименование темы вопросов | Кол-во вопросов | Формат вопросов | | | | |
|---|---|---|---|---|---|---|---|
| | | | Выбор ответа | Откр форма | Вопрос на соответ. | Вопрос на устан. послед. | Макс. балл |
| ***Инвариантная часть тестового задания*** | | | | | | | |
| 1 | **Материаловедение** | 4 | 1 | 1 | 1 | 1 | 2 |
| 2 | **Электротехника и электроника** | 4 | 1 | 1 | 1 | 1 | 2 |
| 3 | Информационные технологии в профессиональной деятельности | 4 | 1 | 1 | 1 | 1 | 2 |
| 4 | Системы качества, стандартизации и сертификации | 4 | 1 | 1 | 1 | 1 | 2 |
| 5 | Охрана труда, безопасность жизнедеятельности, безопасность окружающей среды | 4 | 1 | 1 | 1 | 1 | 2 |
| | **Итого** | **20** | **5** | **5** | **5** | **5** | **10** |
| ***Вариативный раздел тестового задания*** | | | | | | | |
| 6 | **ПМ. Подготовка и осуществление технологических процессов изготовления сварных конструкций** | 4 | 1 | 1 | 1 | 1 | 2 |
| 7 | **ПМ. Разработка технологических процессов и проектирование изделий** | 4 | 1 | 1 | 1 | 1 | 2 |
| 8 | **ПМ. Контроль качества сварочных работ** | 4 | 1 | 1 | 1 | 1 | 2 |
| 9 | **ПМ. Частично механизированная сварка (наплавка) плавлением** | 4 | 1 | 1 | 1 | 1 | 2 |
| 10 | **ПМ. Выполнение работ по одной или нескольким профессиям рабочих, должностям служащих.)** | 4 | 1 | 1 | 1 | 1 | 2 |
| | **Итого** | **20** | **5** | **5** | **5** | **5** | **10** |
| | **ИТОГО:** | **40** | **8** | **12** | **12** | **8** | **20** |

# ПРОГРАММА ПРОФЕССИОНАЛЬНОГО МОДУЛЯ
# ПМ.03 ЧАСТИЧНО МЕХАНИЗИРОВАННАЯ СВАРКА (НАПЛАВКА) ПЛАВЛЕНИЕМ

## РАБОЧАЯ ПРОГРАММА
**учебной практики**

для профессии
**15.01.05 Сварщик ручной и частично механизированной сварки (наплавки)**

# Тема для методической разработки занятия учебной практики

| | | | |
|---|---|---|---|
| Раздел 2. Выполнение частично механизированной сварки плавлением различных деталей из углеродистых и конструкционных сталей во всех пространственных положениях сварного шва. **ПК 4.1** | 23 | Сварка пластин с отбортовкой кромок, выполнение нахлесточных соединений | 6 |
| | 24 | Выполнение частично механизированной в защитном газе трубных стыков (кольцевых швов) | 6 |
| | 25 | Сварка труб встык без скоса кромок и при различных положениях стыка в пространстве (при горизонтальном положении оси трубы, под углом 30, 45, 60 и 90 градусов). | 6 |
| | **26** | **Сварка неповоротных стыков труб.** | **6** |
| | 27 | Сварка стыковых соединений без скоса кромок пластин из низкоуглеродистой стали в нижнем положении сварного шва. | 6 |
| | 28 | Сварка стыковых соединений с V- и X-образным скосом кромок пластин из низкоуглеродистой стали в нижнем положении сварного шва. Сборка стыков труб под сварку. | 6 |
| Раздел 3 Выполнение частично механизированной сварки плавлением различных деталей и конструкций из цветных металлов и сплавов во всех пространственных положениях сварного шва. **ПК 4. 2** | 29 | Сварка, наплавка высоколегированных сталей. | 6 |
| | 30 | Сварка, наплавка алюминиевых деталей. | 6 |

Вид сварки – 111, 141, 135,

**КСС ТРУБА А1**
**Размер** 114х8–75

**ОЦЕНКА:**
1. ВИК – 100%
2. РГК – 100%

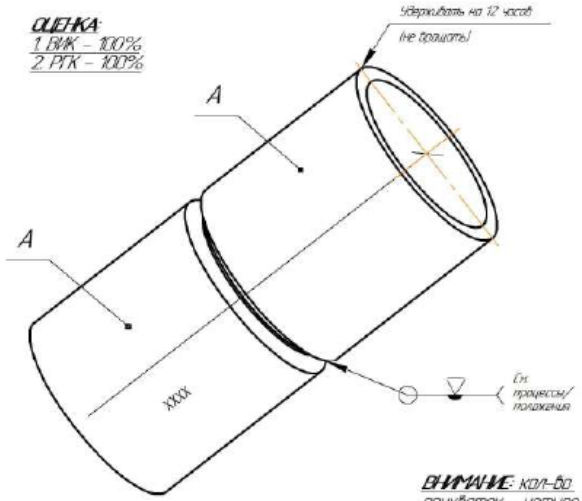


**ВНИМАНИЕ:** кол-во прихваток – четыре длина до 15 мм

**СВАРОЧНЫЕ ПРОЦЕССЫ/ПОЛОЖЕНИЯ:**
Корневой проход /HL-045 (6G)
Заполняющий и облицовочный /HL-045 (6G)

**КСС ПЛАСТИН А4:**
**Толщина:** 12 мм
**Сварочный процесс:**
**Положение сварки:** PB (2F)

**ОЦЕНКА:**
1. ВИК – 100%
2. Радиационный контроль

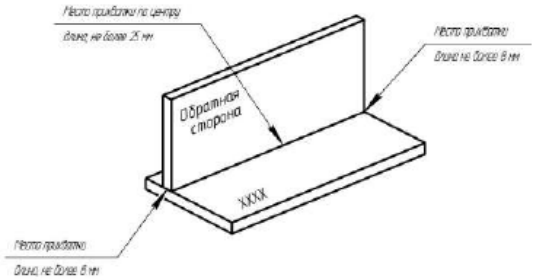


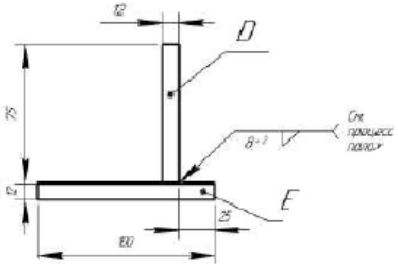


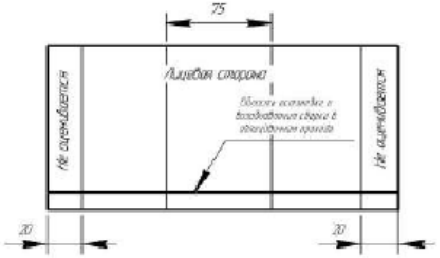


**Все размеры на чертеже указаны в миллиметрах**

**ПРИМЕЧАНИЕ:**
1. Сборка соединений производится в любом пространственном положении
2. Все прихватки, кроме центра углового шва, должны быть не более 15 мм. Максимум четыре прихватки для тестового соединения труб
3. Все соединения труб и пластин необходимо прокеймить перед сваркой
4. Все пластины и трубы должны быть сварены с расположением маркировки в указанном положении
5. Не допускается очистка лицевых и корневого валиков абразивным инструментом после завершения процесса сварки
6. Остановку и возобновление процесса сварки КСС пластин А4 необходимо произвести в последнем валике облицовочного прохода, в первом (корневом) проходе, по центру соединения, с допуском 37,5 мм
7. XXXX – Маркировка

КСС пластин А4:
1. Сварка углового шва на лицевой стороне, размер катета 10 мм (–0, +2)
2. Количество проходов не менее 2-х и не более 3-х

| Изм. | Лист | № докум. | Подп. | Дата | Вид сварки – 111, 141, 135, | | |
|---|---|---|---|---|---|---|---|
| Разраб. | | Пономарев | | | Конкурс мастерства 2023 | Лит. | Масса | Масштаб |
| Пров. | | Стаферов | | | | Лист 1 | Листов 2 |
| Т.контр. | | | | | | | |
| Н.контр. | | | | | Ст3, 20, 09Г2С | | |
| Утв. | | | | | | | |

Перв. примен. | Справ. № | Подп. и дата | Инв. № дубл. | Взам. инв. № | Подп. и дата | Инв. № подл.

Копировал | Формат А3

Процессы 111, 135,

# Сборочный чертеж

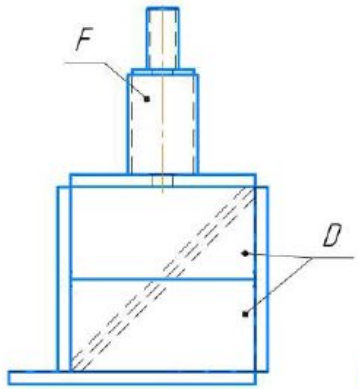


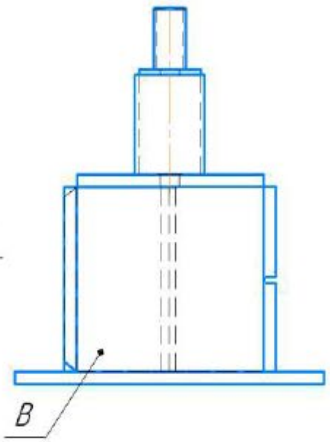


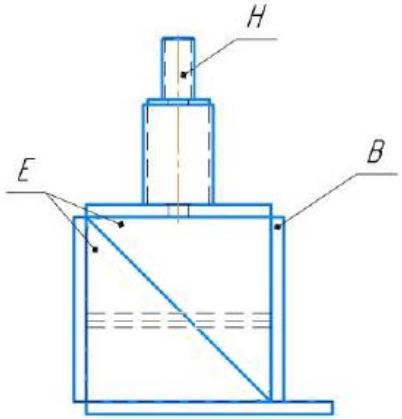


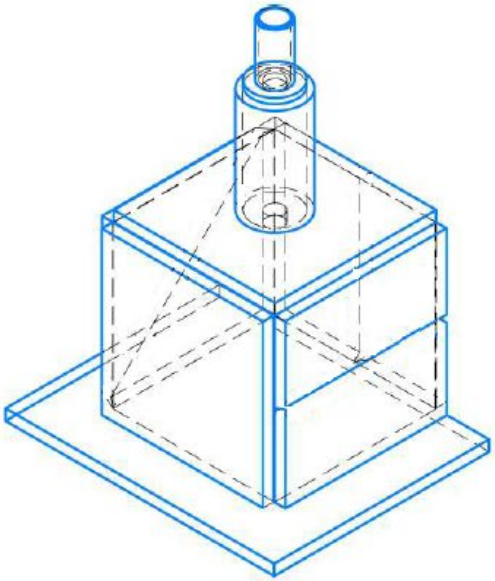

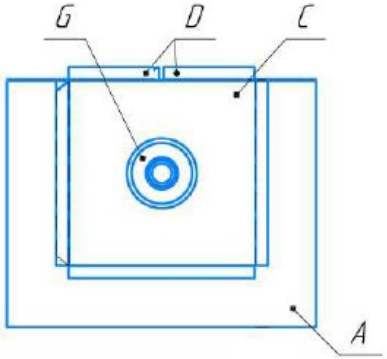


**Технические условия:**

1. Процессы сварки используемые на резервуаре:
111 - ручная дуговая сварка покрытыми стальными электродами,
135 - механизированная сварка проволокой сплошного сечения в среде защитного газа,
2. Сварка производится относительно базовой пластины (А), допускается вращать конструкцию вокруг вертикальной оси.
3. Длина прихваток не более 15мм. Располагать прихватки внутри сосуда запрещено.

| | | | | | | | |
|---|---|---|---|---|---|---|---|
| Изм. | Лист | № докум. | Подп. | Дата | Процессы 111, 135, | | |
| Разраб. | | Колокшиков | | | Конкурс мастерства 2023 | Лит. | Масса | Масштаб |
| Пров. | | Гусарева Н | | | | Лист 1 | Листов 3 |
| Т.контр. | | | | | | | |
| Н.контр. | | | | | Сталь Ст3 | | |
| Утв. | | | | | | | |

Перв. примен. | Справ. № | Подп. и дата | Инв. № дубл. | Взам. инв. № | Подп. и дата | Инв. № подл.

Копировал | Формат А3